MESON AB

КЛАПАН САМОЗАПОРНЫЙ

(SELF CLOSING- VALVE)

357321

PN 10

No	Деталь	Материал
1	Корпус	Бронза Rg5
2	Фиксирующая гайка	Бронза Rg5
3	Шток	Латунь CuZn39Pb3
4	Диск	Латунь CuZn39Pb3
5	Поршень	Латунь CuZn39Pb3
6	Пружина	Сталь
7	Кольцо	Резина NBR
8		
9		
10		

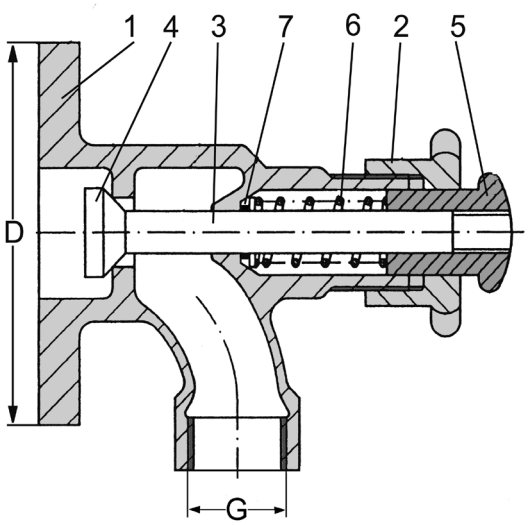

Варианты:
С дренажной трубкой.
Резьбовое присоединение, из нержавеющей стали.

DN	G	D	n	Hcd	d		Максимальное рабочее давление		Вес, кг.
							Mpa 80 °C		
20	1”	105	4	75	14		1,0		2,4
25	1”	115	4	85	14		1,0		2,4